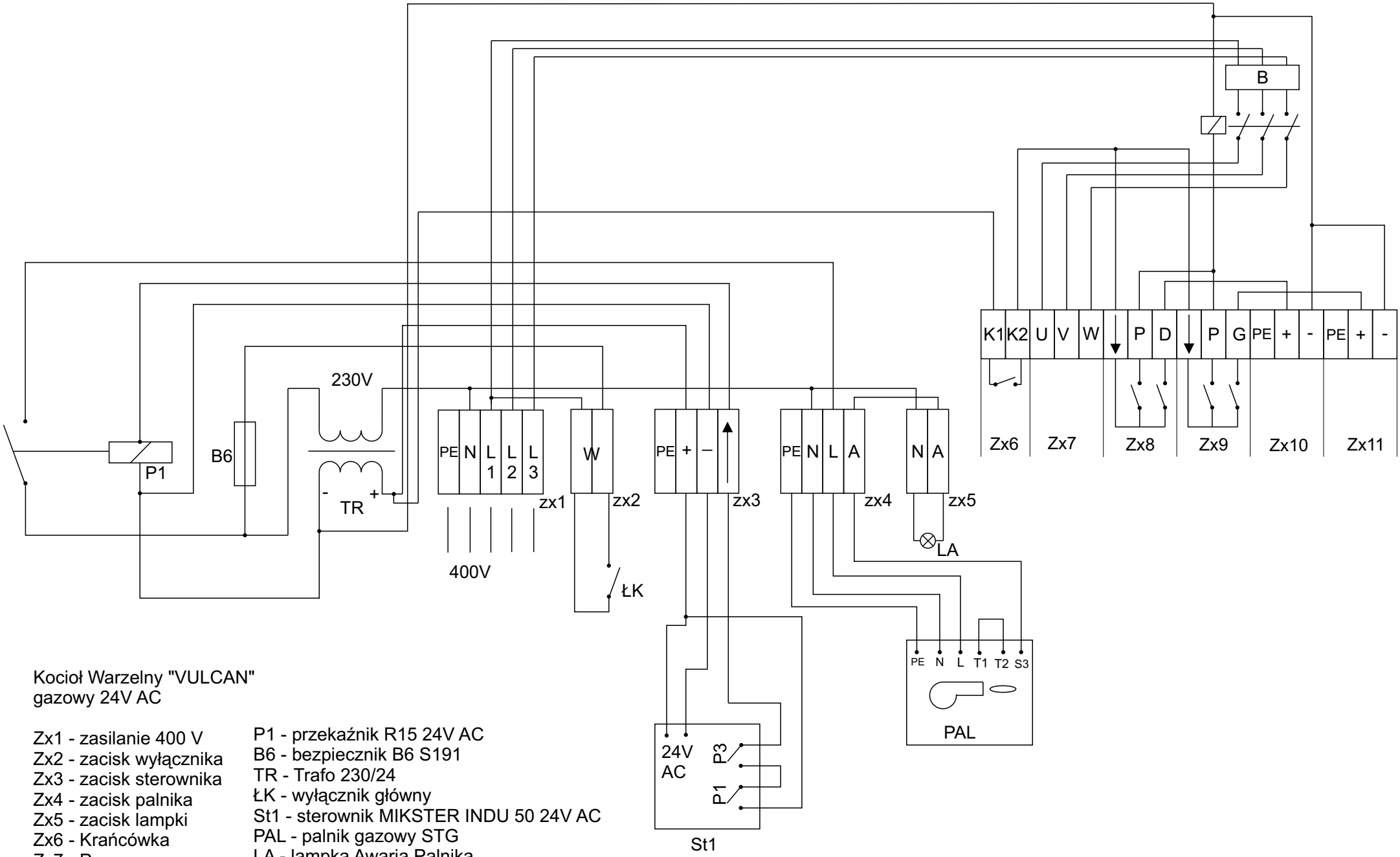

Kocioł Warzelny "VULCAN"
gazowy 24V AC

Zx1 - zasilanie 400 V
Zx2 - zacisk wyłącznika
Zx3 - zacisk sterownika
Zx4 - zacisk palnika
Zx5 - zacisk lampki
Zx6 - Krańcówka
Zx7 - Pompa
Zx8 - Przycisk Dół
Zx9 - Przycisk Góra
Zx10 - Zawór Dół
Zx11 - Zawór Góra

P1 - przekaźnik R15 24V AC
B6 - bezpiecznik B6 S191
TR - Trafo 230/24
ŁK - wyłącznik główny
St1 - sterownik MIKSTER INDU 50 24V AC
PAL - palnik gazowy STG
LA - lampka Awaria Palnika

KOCIOŁWARZELNY "VULCAN" GAZOWY 24V AC
Z KOSZEM WYRZUTOWYM (STEROWNIK MIKSTER INDU 50)